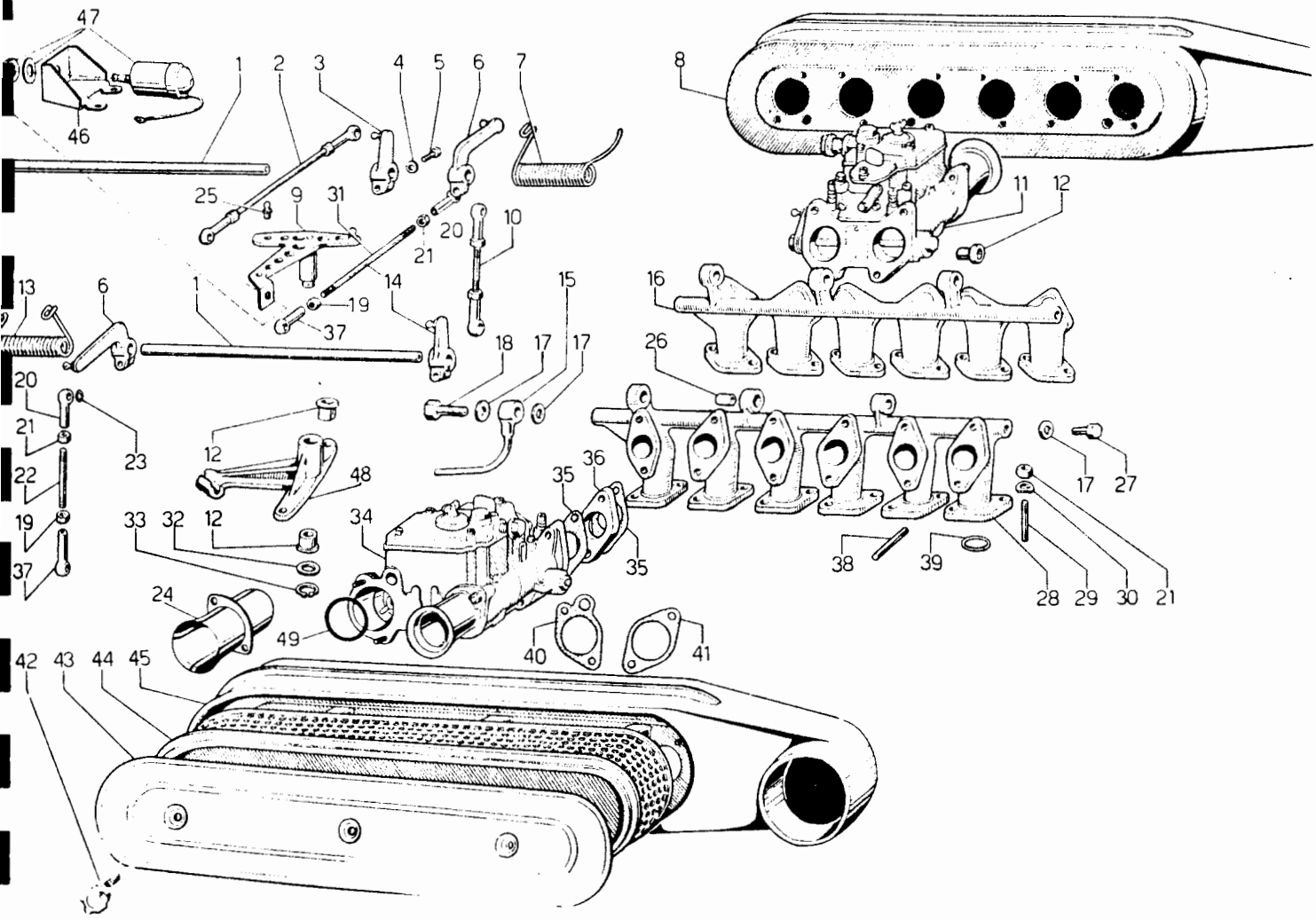

N. FIG.	N. ORDINAZ.	DESCRIZIONE	Quant.
1	1309433	Alberino comando carburatori	2
2	1310583	Tirante lungo comando carburatori	2
3	1301093	Leva comando aste sinistre	1
4	8410603	Rondella elastica	8
5	8100618	Bullone	8
6	1301095	Leva comando carburatore	6
7	1312015	Molla	1
8	1310666	Corpo depuratore aria sinistro completo	1
	1310667	Corpo depuratore aria destro completo	1
9	1313158	Complessivo rinvio comando acceleratore	1
10	1310582	Tirante corto comando carburatori	6
11	1310672	Carburatore sinistro completo	3
12	8801204	Boccola	6
13	1312016	Molla	1
14	1305396	Leva comando aste destre	1
15	3204610	Raccordo	1
16	1304771	Collettore aspirazione sinistro	1
17	8401610	Rondella di rame	4
18	3101941	Bullone	1
19	8200501	Dado	8
20	1308539	Testina comando carburatore	8
21	8200504	Dado	8
22	8300508	Prigioniero	6
23	1300805	Molletta	16
24	1310668	Trombetta carburatori	12
25	1300803	Testina per leva comando	10

N. FIG.	N. ORDINAZ.	DESCRIZIONE	Quant.
26	8801205	Boccola	2
27	8931602	Tappo	2
28	1304770	Collettore aspirazione destro	1
29	8300822	Prigioniero	24
30	8410805	Rondella di fermo	48
31	8300509	Prigioniero	2
32	8401205	Rondella	1
33	8581101	Anello elastico	1
34	1310671	Carburatore destro completo	3
35	1310669	Guarnizione	24
36	1310670	Spessore per carburatore	12
37	1300804	Testina comando carburatore	8
38	8300823	Prigioniero	24
39	8604202	Anello di tenuta	12
40	1301221	Guarnizione	6
41	1301222	Guarnizione	18
42	1301915	Pomello	6
43	1301931	Coperchio depuratore	2
44	1304531	Cartuccia per depuratore	2
45	1310663	Involucro depuratore aria destro	1
	1310665	Involucro depuratore aria sinistro	1
46	1313156	Supporto elettromagnete	1
47	1312982	Elettromagnete	1
48	1308190	Cavallotto comando acceleratore	1
49	8604001	Gommino di tenuta	12